202НК1 (2ЛП021), К202НК1 (К2ЛП021)

Диодная сборка. Корпус металлополимерный «Тропа», масса не более 1,5 г.

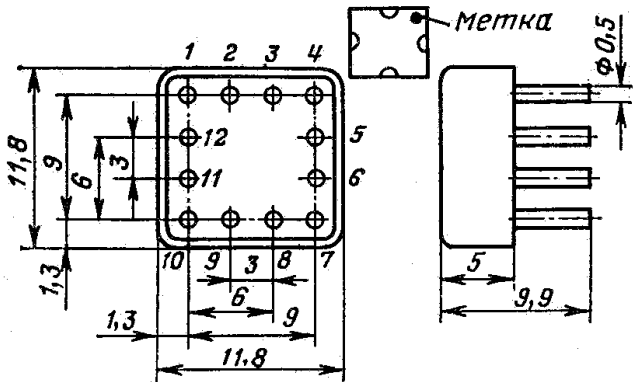

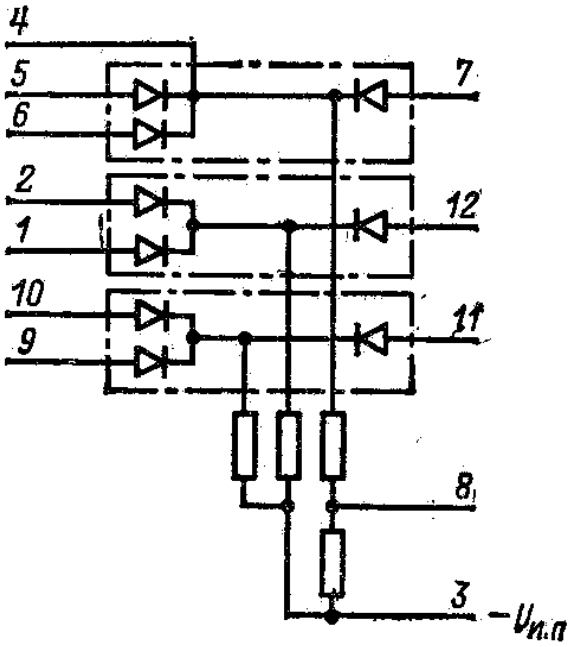

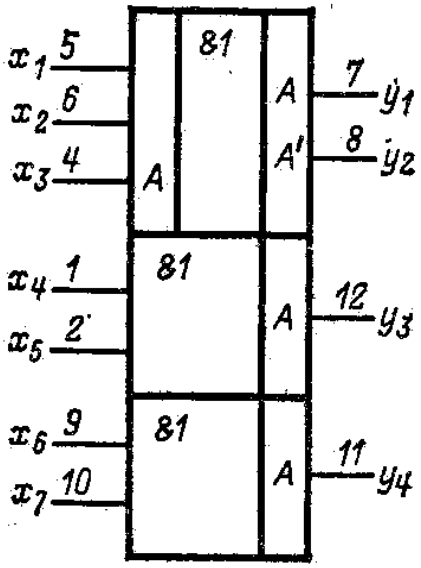

Электрические параметры

Напряжение питания	-4 В ±10%
Мощность потребления	< 23 мВт
Обратный ток диода	< 3 мкА
Прямое напряжение на диоде	
при токе Iпр = 1 мА	< 0,7 В
при токе Iпр = 0,01 мА	< 0,4 В
Обратное напряжение	< 8 В
Тепловое сопротивление корпуса	1,1°С/Вт

Предельно допустимые режимы эксплуатации

Температура окружающей среды	
202НК1	-60…+70°С
К202НК1	–10…+50°С
Максимально допустимая температура	+90°С
Многократное циклическое изменение температуры (202НК1)	-60…+70°С
Относительная влажность воздуха при +40°С	до 98%
Атмосферное давление (202НК1)	$6{,}7 \times 10^2 \ldots 3 \times 10^5$ Па
Вибрационные нагрузки (202НК1) (5-5000 Гц)	до 40 g
Многократные удары с ускорением (202НК1)	до 150 g
Линейные нагрузки с ускорением (202НК1)	до 150 g
Одиночные удары с ускорением (202НК1)	до 1000 g

© Музей электронных раритетов http://www.155la3.ru/