Мион

ГИБРИДНЫЙ ПРЕЦИЗИОННЫЙ КОМПАРАТОР С ДЕТЕКТОРОМ СИГНАЛА

ОСОБЕННОСТИ

- Без аналога
- Совмещен с детектором сигнала
- Напряжение питания . . . . . ±6.3 В
- Выходной каскад с общим коллектором

ОБЩЕЕ ОПИСАНИЕ

Гибридные интегральные схемы 251СА1, К251СА1 представляют собой компараторы напряжения, совмещенные с детектором сигнала. При появлении импульсов на выходе компаратора выходное напряжение детектора принимает НИЗКИЙ уровень.

ТИПОНОМИНАЛЫ

Типономинал	Корпус	Диапазон рабочих температур [°C]	№ ТУ	Изготовитель
251СА1	151.15 (CAN-15)	-45...+70	бКО.348.060 ТУ	Мион
К251СА1	151.15 (CAN-15)	-45...+70	бКО.348.102 ТУ	Мион

ЦОКОЛЕВКА КОРПУСОВ

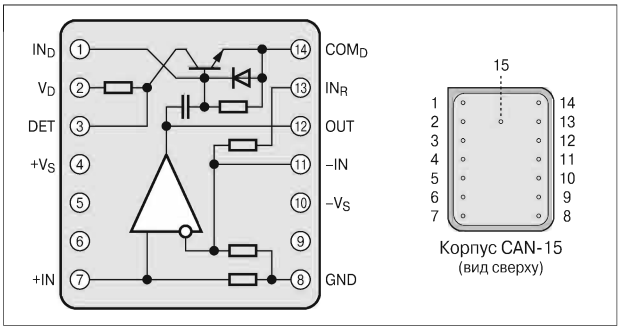

ПРИНЦИПИАЛЬНАЯ СХЕМА

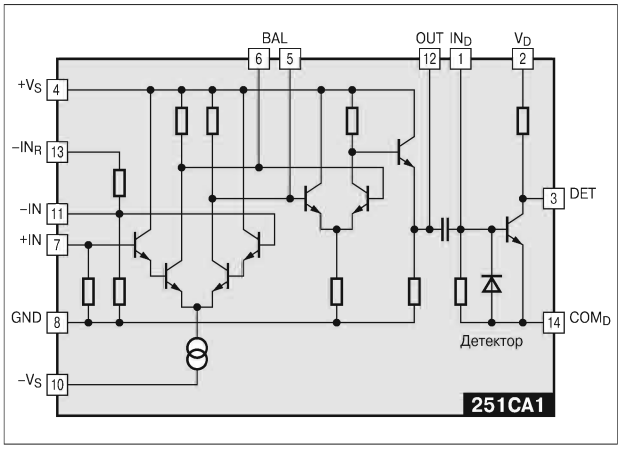

ЭЛЕКТРИЧЕСКИЕ ПАРАМЕТРЫ

Наименование параметра	251СА1	К251СА1	Единица измерения
Напряжение питания	±6.3	±6.3	В
Ток потребления от источника положительного напряжения	3.5	3.5	мА
Ток потребления от источника отрицательного напряжения	2.5	2.5	мА
Выходное напряжение ВЫСОКОГО уровня	4.5	4.5	В
Время задержки включения	4	4	мкс
Время задержки выключения	4...20	4...20	мкс
Потребляемая мощность	40	40	мВт