# Реле тепловые

## Основные технические данные

| | | | | |
|---|---|---|---|---|
| Тип | ТРБ | | | |
| ТУ | ИЮ4.830.019ТУ | | | |
| Характеристика | Терморегулятор 3) | | | |
| Назначение | В цепях постоянного тока спец. аппаратуры | | | |
| Г4/Сх9 | 36 | | | |
| Паспорт | | | | |
| | | | | |
| Обозначение | Наим. | Наиб. | Наим. | Наиб. |
| $I_к$ пост | 0,02 | 0,1 | | |
| $U_к$ пост | 25 | 35 | | |
| $I_к$ пер | | | | |
| $U_к$ пер | | | | |
| $U_р$ | | | | |
| $t^0$ зам | | | | |
| $t^0$ разм | | | | |
| $t^0$ | −40÷+80 | | | |
| Атм. давл. | $10^{-6}$ | | | |
| Отн. влажн. | 98 при $t^0$=+20°С | | | |
| Вибр. уск. | 10×(20÷2000) 2) | | | |
| Пост. уск. | 15 | | | |
| Ударн. уск. | | | | |
| Число срабат. пост. ток | 5000 | | | |
| Число срабат. перем. ток | | | | |
| Гарант. ср. | 8,5 | | | |
| Полев. усл. | 1 | | | |
| Пример обозначения | Терморегулятор ТРБ-40-1,5-3 ИЮ4.830.019ТУ 4) | | | |

# Дополнительные сведения к техническим данным

| Обознач. сноски | Дополнительные указания |
|---|---|
| 1) | При активной нагрузке. |
| 2) | Максимальная амплитуда 2мм. |
| 3) | Терморегуляторы выпускаются отрегулированными на любую температуру от 0÷80°С: |

| Диапазон настройки °С | Допуск на темпер. срабатыван. ±°С | Чувствительность °С |
|---|---|---|
| 0÷10 | 2 | 1 |
| 11÷40 | 1,5 | 1 |
| 41÷50 | 2 | 1 |
| 51÷60 | 2,5 | 1 |
| 61÷70 | 3 | 1 |
| 71÷80 | 3,5 | 1 |

По конструктивным особенностям терморегуляторы могут быть четырех вариантов:
Вариант 1 - Нормально-замкнутые с торцевыми выводами
Вариант 2 - Нормально-замкнутые с осевыми выводами
Вариант 3 - Нормально-разомкнутые с торцевыми выводами.
Вариант 4 - Нормально-разомкнутые с осевыми выводами

4) В примере обозначения:
Терморегулятор - наименование прибора ТРБ - тип прибора.
40 - температура, на которую отрегулирован терморегулятор.
1,5 - допуск на температуру срабатывания.
3 - вариант конструкторского исполнения
ИЮ4. 830. 019 ТУ - номер технических условий.

5) t° замык. и t° разм. даны при скорости нагрева и охлаждения воздуха не более 6°С в минуту и скорости потока воздуха, омываемого термовыключатель, не более 50 м/сек.

6) Для РБ-4/40 приведено время непосредственной эксплуатации на объекте.

36

Вес

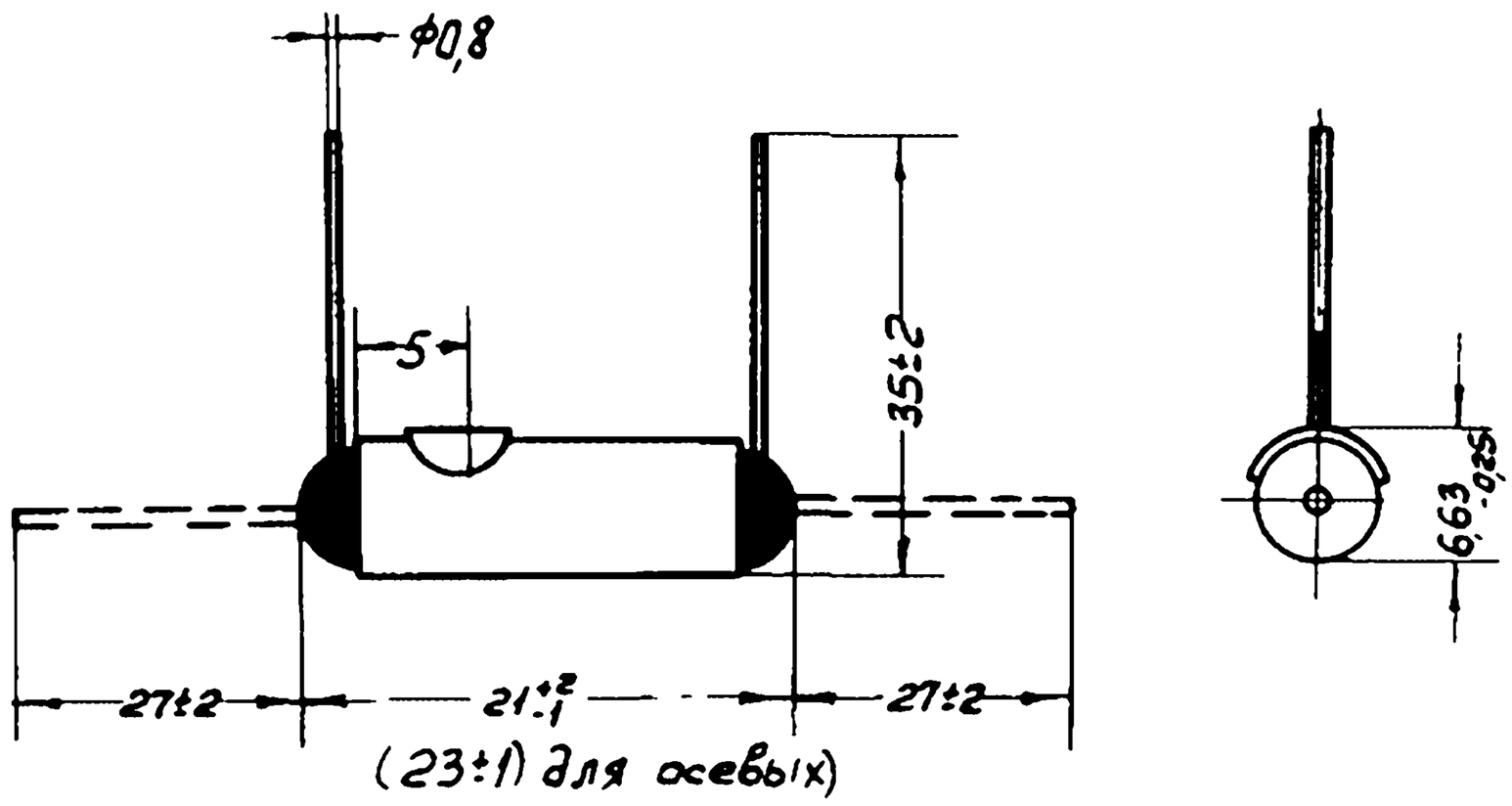


ТРБ

# Таблица условных обозначений

| | | | |
|---|---|---|---|
| | Тип реле | Тип | |
| | Технические условия | ТУ | |
| | Характеристика реле | Характеристика | |
| | Назначение реле | Назначение | |
| | Габаритный чертеж /Схема электрическая | ГЧ/СхЭ | |
| | Номер паспорта | № паспорта | |
| | **Наименование основных данных** | **Обозначен.** | **Единица измерен.** |
| Основные электрические параметры | Коммутируемый постоянный ток | $I_{к\ пост}$ | а |
| | Коммутируемое постоянное напряжение | $U_{к\ пост}$ | в |
| | Коммутируемый переменный ток | $I_{к\ пер}$ | в |
| | Коммутируемое переменное напряжение | $U_{к\ пер}$ | в |
| | Рабочее напряжение | $U_р$ | в |
| | Температура замыкания | $t°_{зам}$ | °С |
| | Температура размыкания | $t°_{разм}$ | °С |
| Условия эксплуатации | Температура окружающей среды | $t°$ | °С |
| | Атмосферное давление | Атм давл. | мм рт ст. |
| | Относительная влажность | Отн влаж. | % при $t°$ |
| | Вибрационное ускорение в диапазоне частот | Вибр. уск | $g$ × (гц) |
| | Постоянное (линейное) ускорение | Пост уск. | $g$ |
| | Ударное ускорение при количестве ударов | Ударн. уск. | $g$ × $n$ удар |
| | Срок службы { постоянный ток | Срок службы | $n$ срабат |
| | Срок службы { переменный ток | | |
| | Гарантийный срок хранения | Гарант. ср. | год |
| | В том числе в полевых условиях | Полев. уск. | год |